ドームキャップ

平面

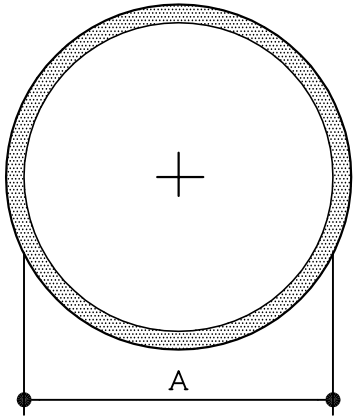

断面

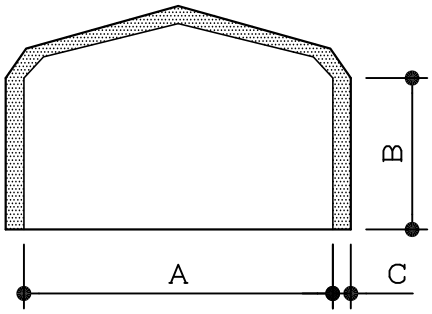

内径	品番 DC○○○○	A	C	B(☆☆)								
				05	10	15	20	25	30	35	40	45
φ1.6 ～	DC 0160☆☆	1.6	0.7	○	○							
	DC 0200☆☆	2.0	0.7	○	○	○	○					
	DC 0240☆☆	2.4	0.7	○	○	○	○	○				
	DC 0280☆☆	2.8	0.7	○	○	○	○	○				
	DC 0300☆☆	3.0	0.8	○	○	○	○	○				
	DC 0350☆☆	3.5	0.8	○	○	○	○	○				
	DC 0380☆☆	3.8	1.0	○	○	○	○	○				
	DC 0400☆☆	4.0	1.0	○	○	○	○	○	○			
	DC 0450☆☆	4.5	1.0	○	○	○	○	○	○			
	DC 0480☆☆	4.8	1.0	○	○	○	○	○	○	○	○	
	DC 0500☆☆	5.0	1.0	○	○	○	○	○	○	○	○	
	DC 0530☆☆	5.3	1.0	○	○	○	○	○	○	○	○	○
	DC 0550☆☆	5.5	1.1	○	○	○	○	○	○	○	○	○
	DC 0600☆☆	6.0	1.1	○	○	○	○	○	○	○	○	○
	DC 0650☆☆	6.5	1.1	○	○	○	○	○	○	○	○	○
	DC 0700☆☆	7.0	1.1	○	○	○	○	○	○	○	○	○
	DC 0750☆☆	7.5	1.1	○	○	○	○	○	○	○	○	○
	DC 0800☆☆	8.0	1.1	○	○	○	○	○	○	○	○	○
	DC 0850☆☆	8.5	1.1	○	○	○	○	○	○	○	○	○
	DC 0900☆☆	9.0	1.1	○	○	○	○	○	○	○	○	○
	DC 0950☆☆	9.5	1.1	○	○	○	○	○	○	○	○	○
φ10 ～	DC 1000☆☆	10.0	1.4	○	○	○	○	○	○	○	○	○
	DC 1050☆☆	10.5	1.4	○	○	○	○	○	○	○	○	○
	DC 1100☆☆	11.0	1.4	○	○	○	○	○	○	○	○	○
	DC 1150☆☆	11.5	1.4	○	○	○	○	○	○	○	○	○
	DC 1200☆☆	12.0	1.4	○	○	○	○	○	○	○	○	○
	DC 1230☆☆	12.3	1.4	○	○	○	○					
	DC 1250☆☆	12.5	1.4	○	○	○	○	○	○	○	○	○
	DC 1270☆☆	12.7	1.4	○	○	○	○	○	○	○	○	○
	DC 1300☆☆	13.0	1.4	○	○	○	○	○	○	○	○	○
	DC 1350☆☆	13.5	1.4	○	○	○	○	○	○	○	○	○
	DC 1400☆☆	14.0	1.4	○	○	○	○	○	○	○	○	○
	DC 1430☆☆	14.3	1.4	○	○	○	○	○	○	○	○	○
	DC 1450☆☆	14.5	1.4	○	○	○	○	○	○	○	○	○
	DC 1500☆☆	15.0	1.4	○	○	○	○	○	○	○	○	○
	DC 1550☆☆	15.5	1.4	○	○	○	○	○	○	○	○	○
	DC 1600☆☆	16.0	1.5	○	○	○	○	○	○	○	○	○
	DC 1700☆☆	17.0	1.5	○	○	○	○	○	○	○	○	○
	DC 1750☆☆	17.5	1.5	○	○	○	○	○	○	○	○	○
	DC 1800☆☆	18.0	1.5	○	○	○	○	○	○	○	○	○
	DC 1850☆☆	18.5	1.5	○	○	○	○	○	○	○	○	○
	DC 1900☆☆	19.0	1.5	○	○	○	○	○	○	○	○	○

内径	品番 DC○○○○	A	C	B(☆☆)								
				05	10	15	20	25	30	35	40	45
φ20 ～	DC 2000☆☆	20.0	1.5	○	○	○	○	○	○	○	○	○
	DC 2050☆☆	20.5	1.5	○	○	○	○	○	○	○	○	○
	DC 2100☆☆	21.0	1.5	○	○	○	○	○	○	○	○	○
	DC 2150☆☆	21.5	1.5	○	○	○	○	○	○	○	○	○
	DC 2200☆☆	22.0	1.5	○	○	○	○	○	○	○	○	○
	DC 2230☆☆	22.3	1.5	○	○	○	○	○	○	○	○	○
	DC 2300☆☆	23.0	1.5	○	○	○	○	○	○	○	○	○
	DC 2400☆☆	24.0	1.5	○	○	○	○	○	○	○	○	○
	DC 2500☆☆	25.0	1.5	○	○	○	○	○	○	○	○	○
	DC 2550☆☆	25.5	1.5	○	○	○	○	○	○	○	○	○
	DC 2600☆☆	26.0	1.5	○	○	○	○	○	○	○	○	○
	DC 2700☆☆	27.0	1.7	○	○	○	○	○	○	○	○	○
	DC 2800☆☆	28.0	1.7	○	○	○	○	○	○	○	○	○
	DC 2850☆☆	28.5	1.7	○	○	○	○	○	○	○	○	○
	DC 2900☆☆	29.0	1.7	○	○	○	○	○	○	○	○	○
φ30 ～	DC 3000☆☆	30.0	1.7	○	○	○	○	○	○	○	○	○
	DC 3100☆☆	31.0	1.7	○	○	○	○	○	○	○	○	○
	DC 3150☆☆	31.5	1.7	○	○	○	○	○	○	○	○	○
	DC 3200☆☆	32.0	1.7	○	○	○	○	○	○	○	○	○
	DC 3300☆☆	33.0	1.7	○	○	○	○	○	○	○	○	○
	DC 3400☆☆	34.0	1.7	○	○	○	○	○	○	○	○	○
	DC 3500☆☆	35.0	1.7	○	○	○	○	○	○	○	○	○
	DC 3600☆☆	36.0	1.7	○	○	○	○	○	○	○	○	○
	DC 3700☆☆	37.0	1.7	○	○	○	○	○	○	○	○	○
	DC 3800☆☆	38.0	1.7	○	○	○	○	○	○	○	○	○
	DC 3900☆☆	39.0	1.7	○	○	○	○	○	○	○	○	○
φ40 ～	DC 4000☆☆	40.0	1.7	○	○	○	○	○	○	○	○	○
	DC 4100☆☆	41.0	1.7	○	○	○	○	○	○	○	○	○
	DC 4200☆☆	42.0	1.7	○	○	○	○	○	○	○	○	○
	DC 4300☆☆	43.0	1.7	○	○	○	○	○	○	○	○	○
	DC 4400☆☆	44.0	1.7	○	○	○	○	○	○	○	○	○
	DC 4500☆☆	45.0	1.7	○	○	○	○	○	○	○	○	○
	DC 4600☆☆	46.0	1.7	○	○	○	○	○	○	○	○	○
	DC 4700☆☆	47.0	1.7	○	○	○	○	○	○	○	○	○
	DC 4750☆☆	47.5	1.7	○	○	○	○	○	○	○	○	○
	DC 4800☆☆	48.0	1.7	○	○	○	○	○	○	○	○	○
	DC 4850☆☆	48.5	1.7	○	○	○	○	○	○	○	○	○

内径	品番 DC○○○○	A	C	B(☆☆)								
				05	10	15	20	25	30	35	40	45
φ50 ～	DC 5000☆☆	50.0	1.7		○	○	○	○	○	○	○	○
	DC 5100☆☆	51.0	1.7		○	○	○	○	○	○	○	○
	DC 5200☆☆	52.0	1.7		○	○	○	○	○	○	○	○
	DC 5400☆☆	54.0	1.7		○	○	○	○	○	○	○	○
	DC 5550☆☆	55.5	1.7		○	○	○	○	○	○	○	○
	DC 5600☆☆	56.0	1.7		○	○	○	○	○	○	○	○
	DC 5700☆☆	57.0	1.7		○	○	○	○	○	○	○	○
	DC 5800☆☆	58.0	1.7		○	○	○	○	○	○	○	○
φ60 ～	DC 6000☆☆	60.0	1.7		○	○	○	○	○	○	○	○
	DC 6200☆☆	62.0	1.7		○	○	○	○	○	○	○	○
	DC 6350☆☆	63.5	1.7		○	○	○	○	○	○	○	○
	DC 6400☆☆	64.0	1.7		○	○	○	○	○	○	○	○
	DC 6500☆☆	65.0	1.7		○	○	○	○	○	○	○	○
	DC 6600☆☆	66.0	1.7		○	○	○	○	○	○	○	○
	DC 6800☆☆	68.0	1.7		○	○	○	○	○	○	○	○
φ70 ～	DC 7000☆☆	70.0	1.7		○	○	○	○	○	○	○	○
	DC 7200☆☆	72.0	1.7		○	○	○	○	○	○	○	○
	DC 7400☆☆	74.0	1.7		○	○	○	○	○	○	○	○
	DC 7600☆☆	76.0	1.7		○	○	○	○	○	○	○	○
φ80 ～	DC 8000☆☆	80.0	1.7		○	○	○	○	○	○	○	○
	DC 8400☆☆	84.0	1.7		○	○	○	○	○	○	○	○
	DC 8600☆☆	86.0	1.7		○	○	○	○	○	○	○	○
	DC 8800☆☆	88.0	1.7		○	○	○	○	○	○	○	○
φ90 ～	DC 9000☆☆	90.0	1.7		○	○	○	○	○	○	○	○
	DC 9200☆☆	92.0	1.7		○	○	○	○	○	○	○	○
φ100 ～	DC10000☆☆	100	1.7		○	○	○	○	○	○	○	○
	DC10500☆☆	105	1.7		○	○	○	○	○	○	○	○
	DC11000☆☆	110	1.7		○	○	○	○	○	○	○	○
	DC11600☆☆	116	1.7		○	○	○	○	○	○	○	○
	DC12000☆☆	120	1.7		○	○	○	○	○	○	○	○
	DC12300☆☆	123	1.7		○	○	○	○	○	○	○	○
	DC13500☆☆	135	1.7		○	○	○	○	○	○	○	○
	DC13800☆☆	138	1.7		○	○	○	○	○	○	○	○

品番表記の説明　DC0160☆☆
A　B

品名	ドームキャップ		
品番	DC○○○○☆☆		
材質	塩ビ	色	

株式会社タケネ
静岡県浜松市東区積志町255番地
TEL(053)433-5211 FAX(053)433-5212
E-mail main@takene.co.jp